ЖИМ ОТ ПЛЕЧ K-003

РУКОВОДСТВО ПОЛЬЗОВАТЕЛЯ

Уважаемый покупатель!

Поздравляем Вас с удачным приобретением! Вы приобрели современный тренажер «ЖИМ ОТ ПЛЕЧ K-003», который сочетает в себе передовые технологии и современный дизайн.

Прежде чем приступить к использованию тренажера, внимательно изучите настоящее руководство и сохраните его для дальнейшего использования. В случае возникших дополнительных вопросов обратитесь к продавцу или дилеру, который проконсультирует Вас и поможет устранить возникшую проблему.

Если у Вас возникли какие–либо вопросы по эксплуатации данного тренажера, свяжитесь со службой технической поддержки или уполномоченным дилером, у которого Вы приобрели тренажер.

Тип	**грузоблочный станок**
Рама	**станина круглой формы 80*3 мм., двухслойная покраска.**
Рычаги	**независимые**
Тросы	**стальной витой ø3.5 мм. с PVC оболочкой, общий диаметр 5.5 мм.**
Нагрузка	**весовые плиты**
Сидение	**наполнитель из PU поролона, обивка из искусственной кожи**
Регулировка положения сидения	**есть**
Размер тренажера в рабочем состоянии (Д*Ш*В)	**1800*1400*1500 мм.**
Вес стека	**100 кг.**
Вес нетто	**150 кг.**
Вес брутто	**нет данных**
Гарантия	**3 года.**

СХЕМА ПРОКЛАДОК КАБЕЛЯ:

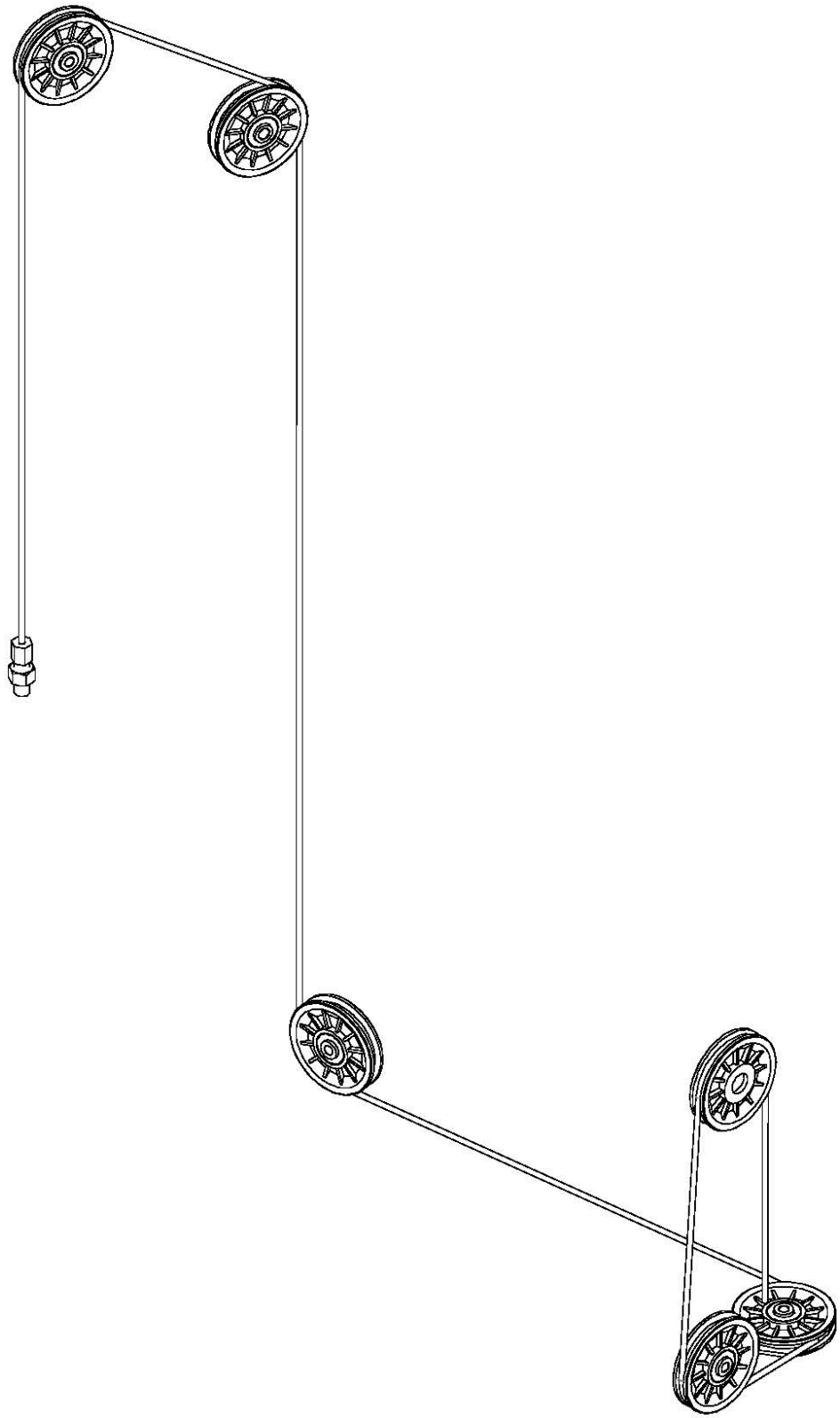

СХЕМА ТРЕНАЖЕРА В РАЗОБРАННОМ ВИДЕ:

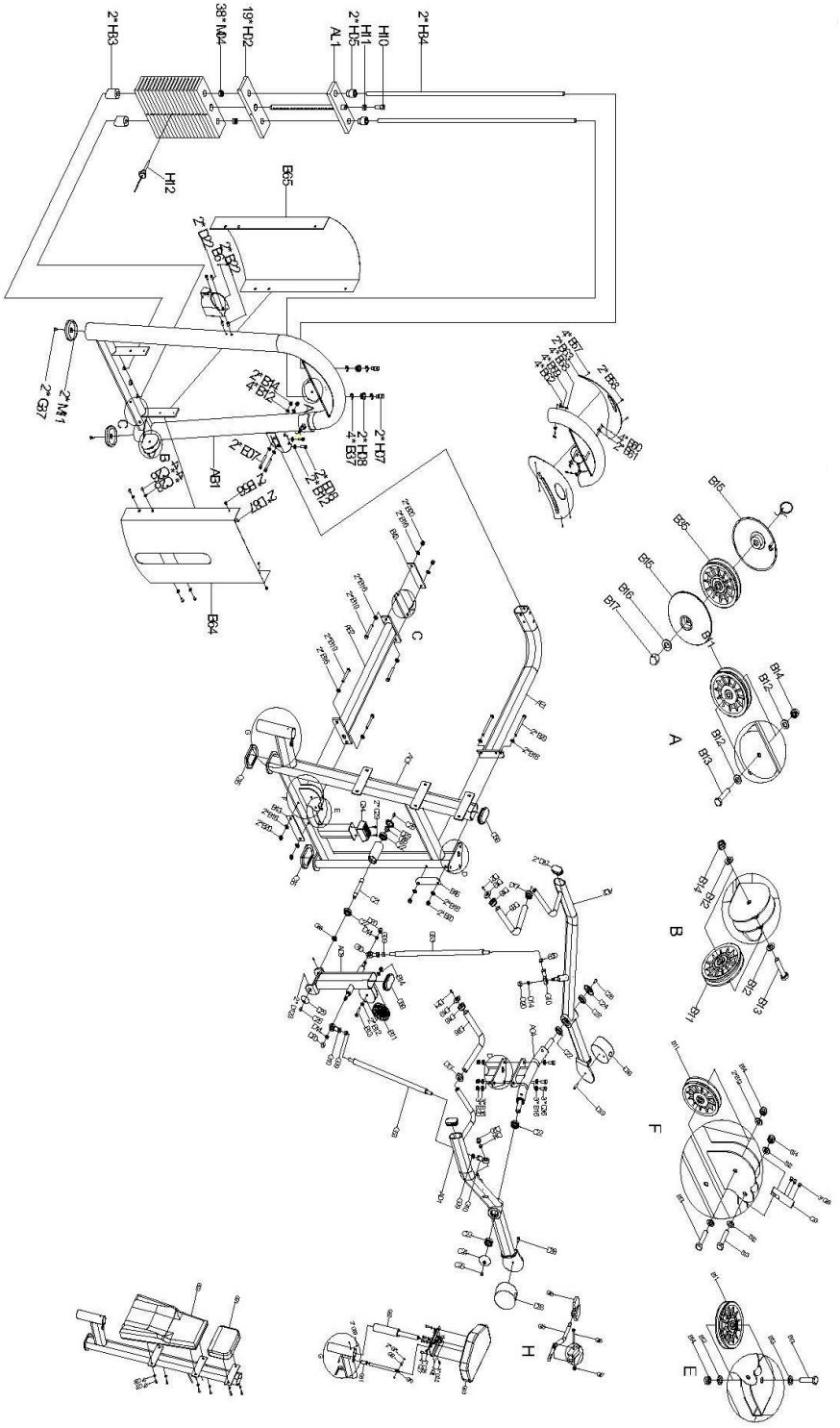

Необходимые инструменты:

- М6 Шестигранный гаечный ключ
- М8 Шестигранный гаечный ключ
- Крестовая отвертка
- Два ключа 8-10
- Два ключа 13-16
- Два ключа 17-19
- Два ключа 22-24

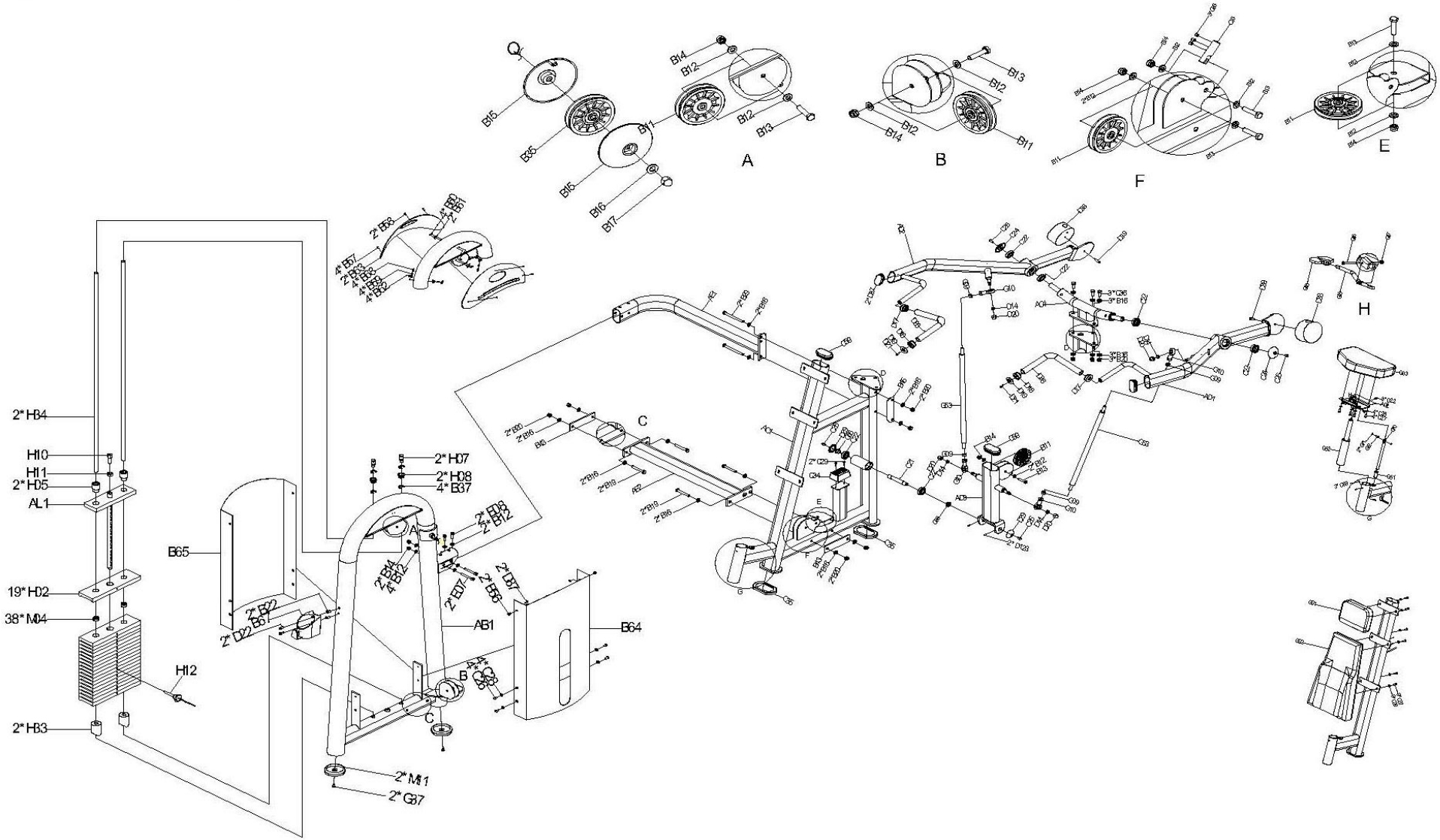

Q
B15
B35
B15
B16
B17
B11
B14
B12
B12
B13
A
B13
B12
B12
B14
B11
B
F
E
H
C
2* H34
H10
H11
2* H05
AL1
19* H02
38* M04
H12
2* H33
B65
2* H07
2* H08
4* B37
AB1
B64
2* M11
2* G37

ШАГ 1

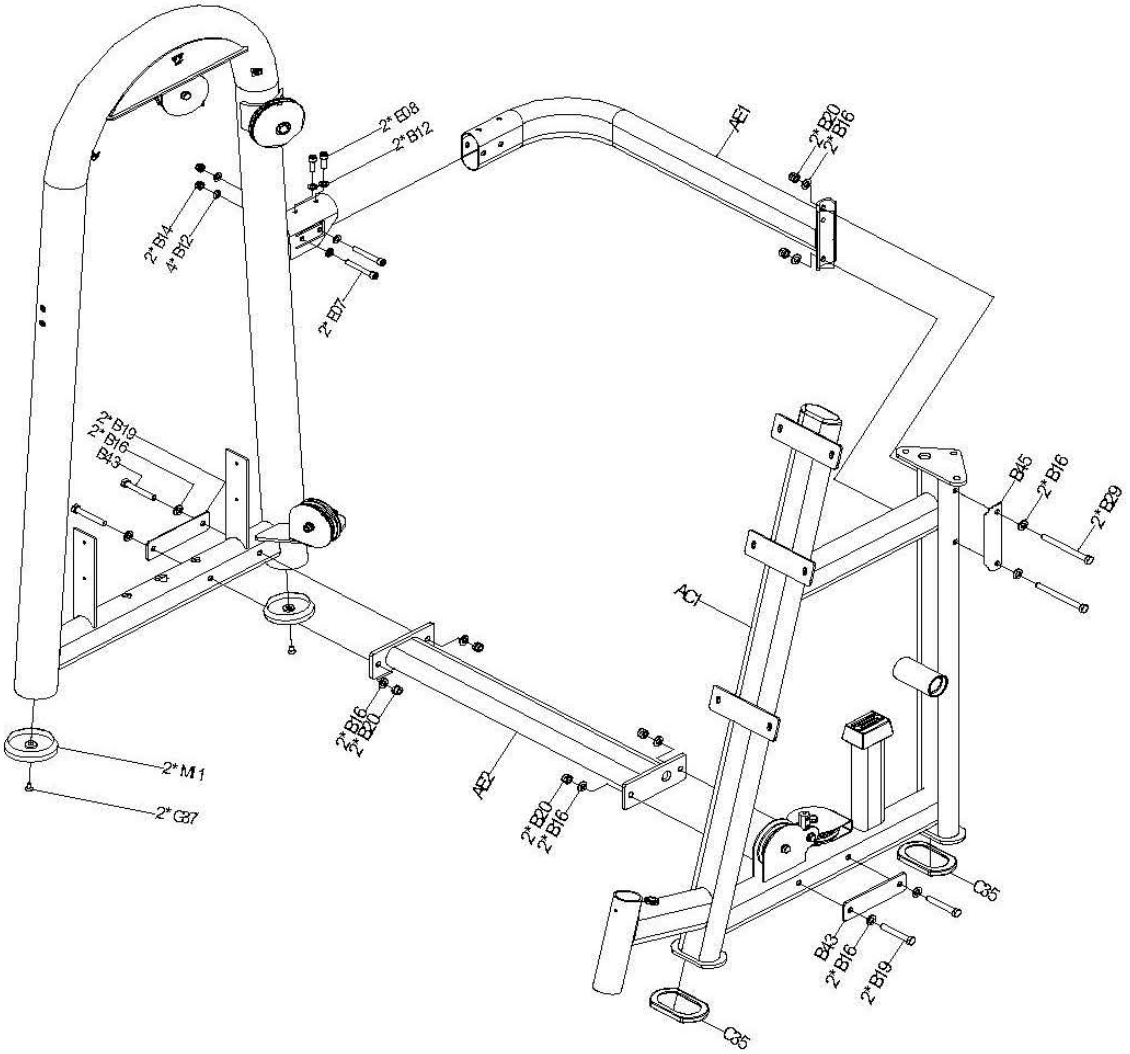

№	Название	Размер	Кол-во
AB1	Дверная рама		1
AC1	Основная рама		1
AE1	Верхняя соединительная опора		1
AE2	Нижняя соединительная опора		1
B19	Болт	M12*80L	4
B29	Болт	M12*130L	2
B16	Шайба	M12*2t	12
B20	Фиксирующая гайка	M12	6
C35	Резиновая прокладка	100L*76W5t	2
B43	Соединительная панель	180L*50W4t	2
B45	Соединительная панель	180L*50W4t	1
E07	Винт	M10*75L	2
E08	Винт	M10*30L	2
B12	Шайба	M10*2t	6
B14	Фиксирующая гайка	M10	2
M11	Резиновый коврик	Ф105*5t	2
G37	Винты	M8*10L	2

ШАГ 2

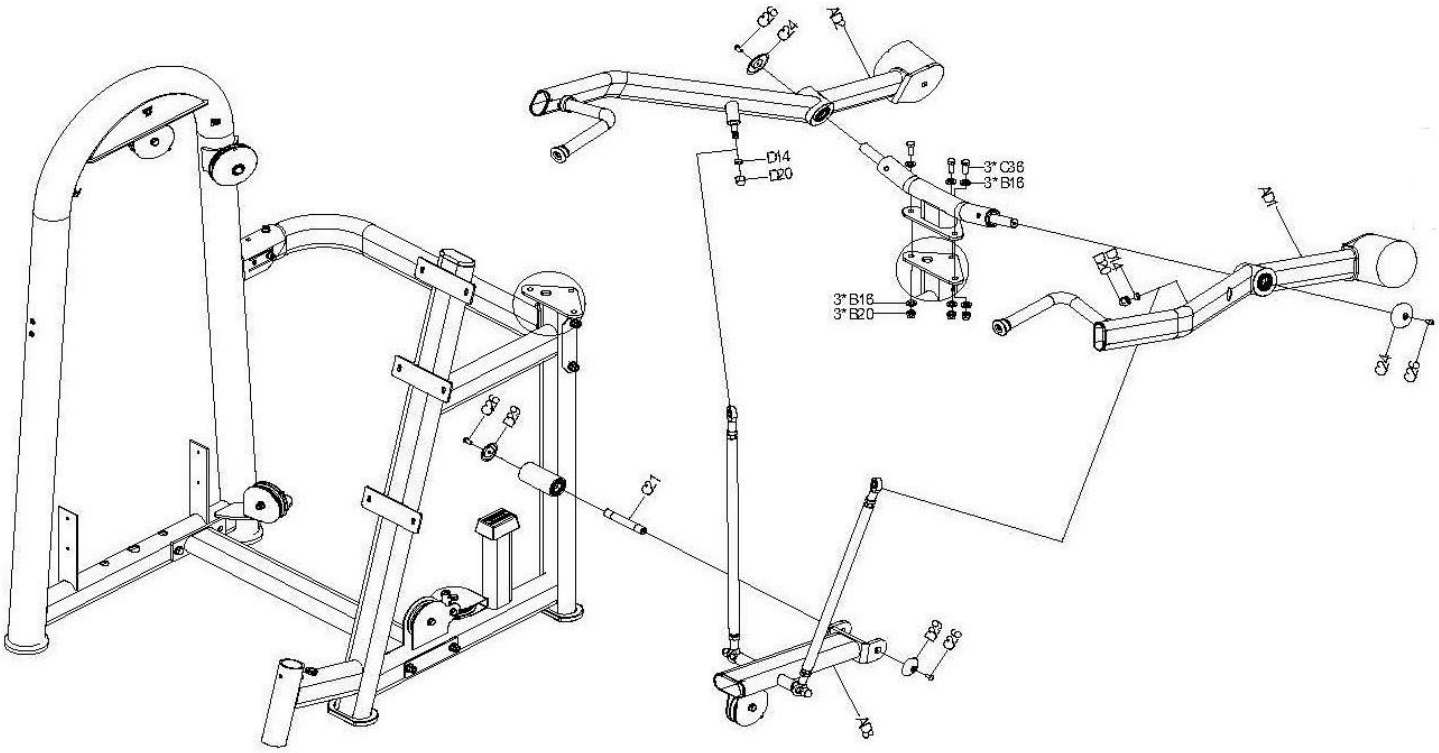

№	Название	Размер	Кол-во
AD1	Левая часть, создающая движение		1
AD2	Правая часть, создающая движение		1
AD3	Опора		1
C26	Винты	M8*16L	4
C24	Крышка	M70	2
C36	Болт	M12*30L	3
B16	Шайба	M12*2t	6
D14	Втулка	Ф18*7L	2
D20	Гайка	M14	2
C21	Вал	Ф20*127L	1
D29	Крышка	M53	2
B20	Фиксирующая гайка	M12	3

ШАГ 3

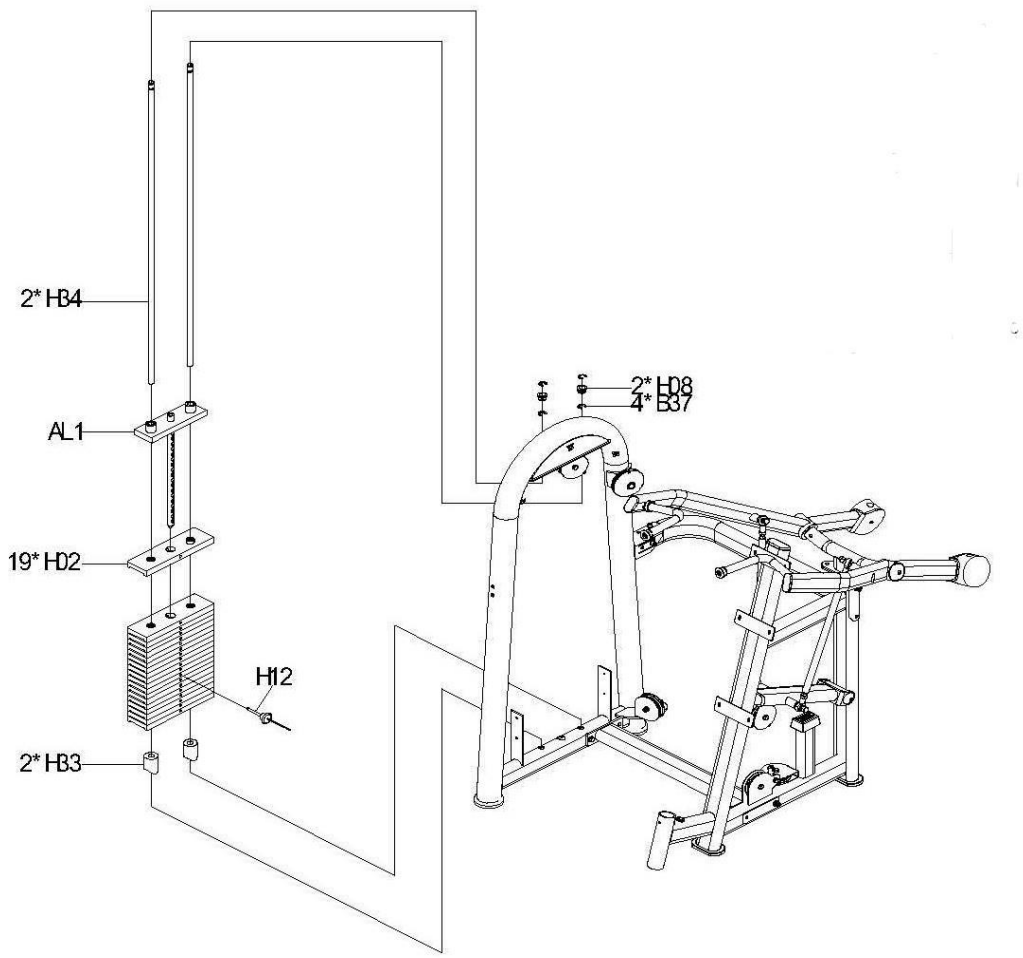

№	Название	Размер	Кол-во
AL1	Центральная жердь		1
H33	Антивибрационная прокладка	Ф50*ф21,0*77L	2
H02	Весовые гири	340L*100W26t	19
H34	Планка	Ф20*1480L	2
H08	Затвор	Ф34*20L	2
H12	Регулятор веса		1
H37	Пружина	Ф30*Ф18*1,5t	4

ШАГ 4

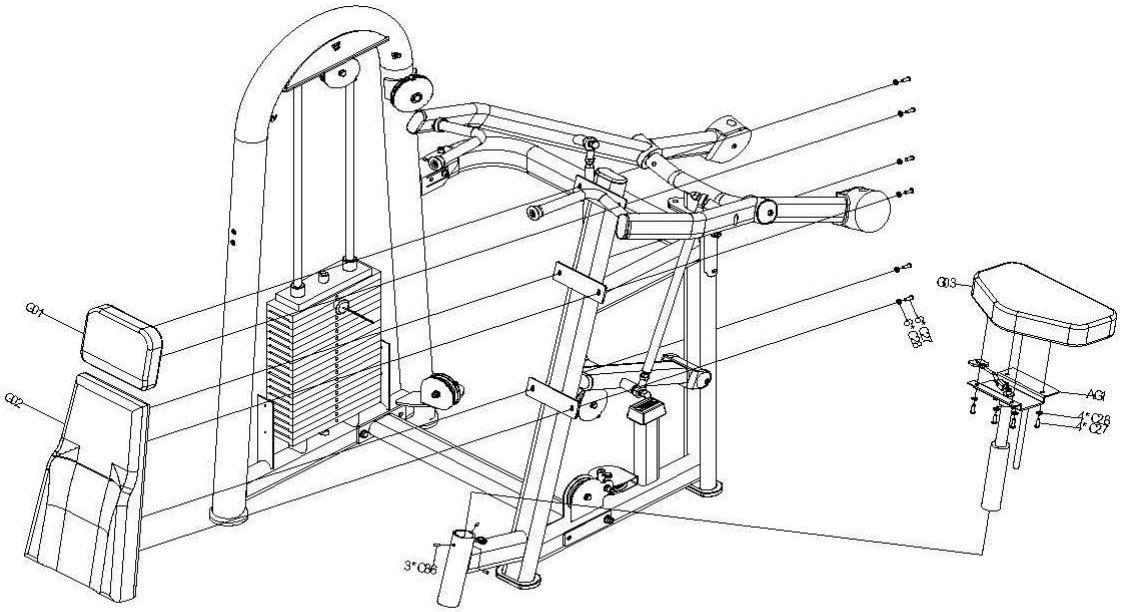

№	Название	Размер	Кол-во
AG1	Основание для сиденья		1
G01	Задняя подушка 1	A3	1
G02	Задняя подушка 2	A2	1
G03	Подушка	A1	1
C27	Винт	M8*25L	10
C28	Шайба	M8*2t	10
C86	Винт	M8*8L	3

ШАГ 5

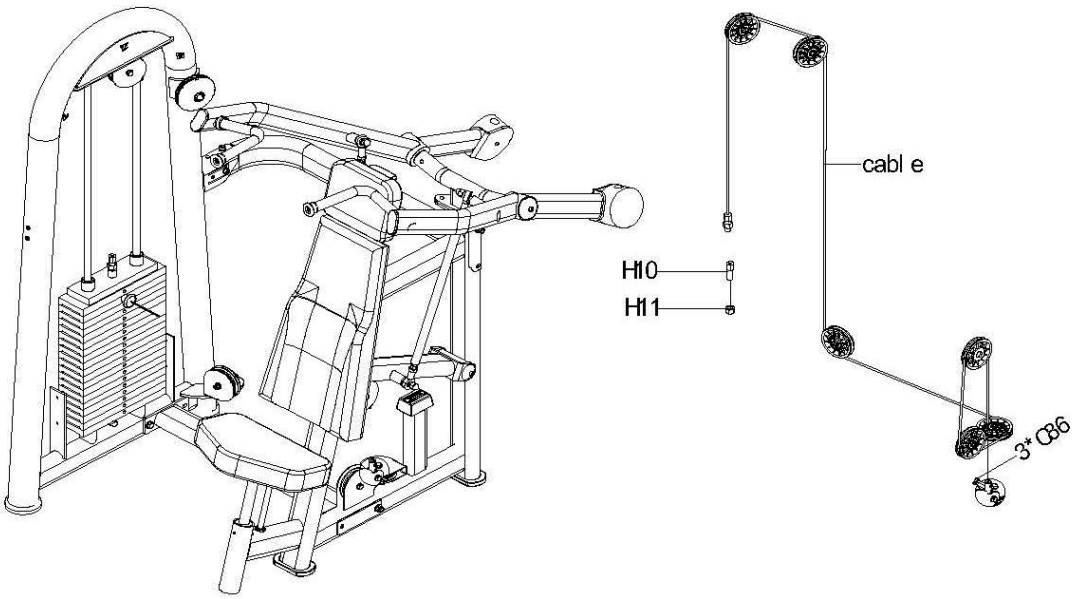

№	Название	Размер	Кол-во
C86	Винт	M8*8L	3
H10	Фиксирующий винт кабеля	M16*60	1
H11	Гайка	M16	1
	Кабель		1

ШАГ 6

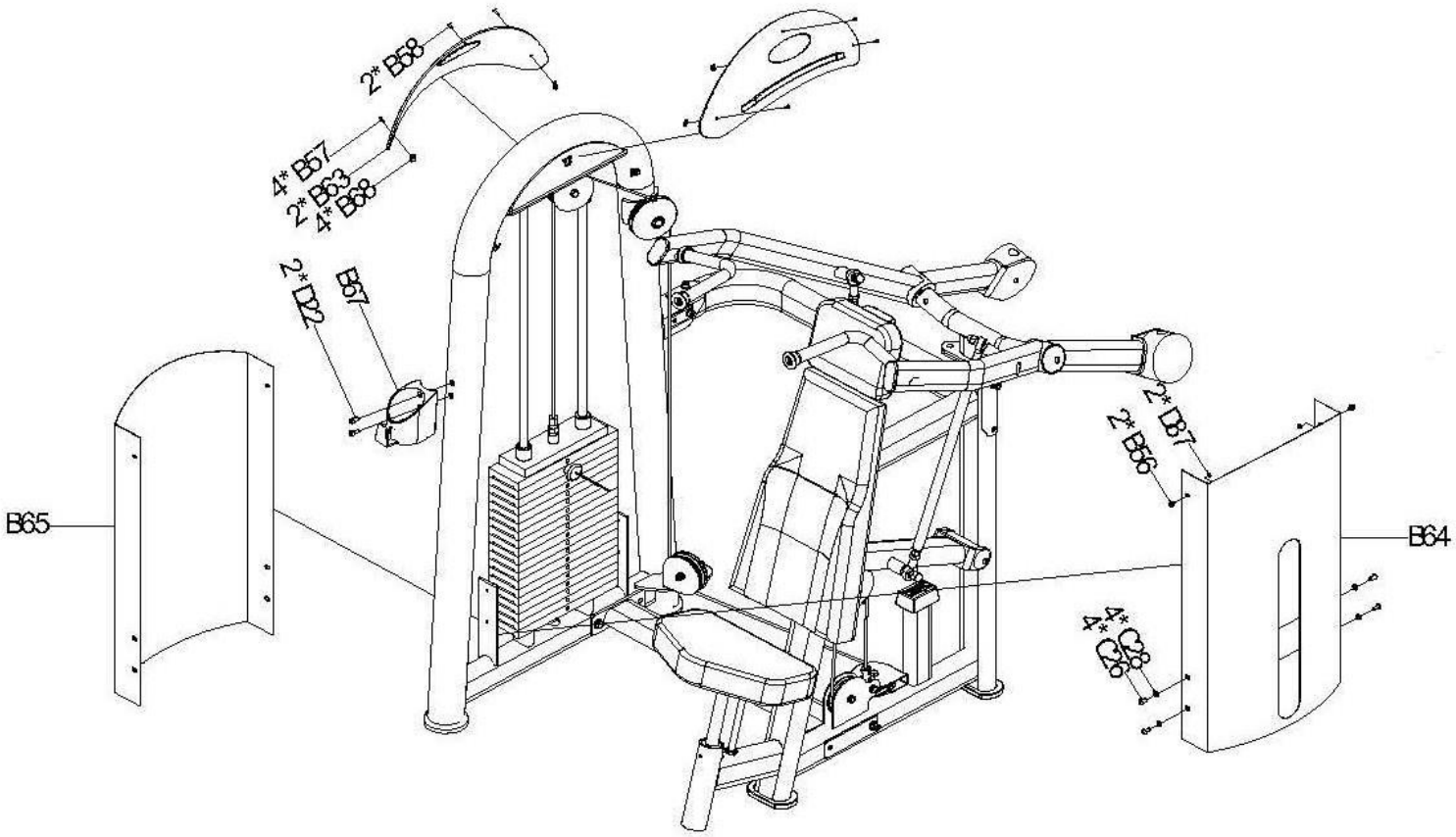

№	Название	Размер	Кол-во
B56	Гайки	M6*10L	2
B57	Винты	M4*16L	4
B58	Винты	M4*12L	2
B63	Верхний щит		2
B64	Покрытие		1
B65	Внешнее покрытие		1
B67	Держатель для бутылки		1
B68	Панель	35L*10W1t	4
D22	Втулка	6005	2
D87	Гайка	M6	2
C26	Винты	M8*16L	4
C28	Шайба	M8*2t	4